更改	日期	说明	修改人	审核

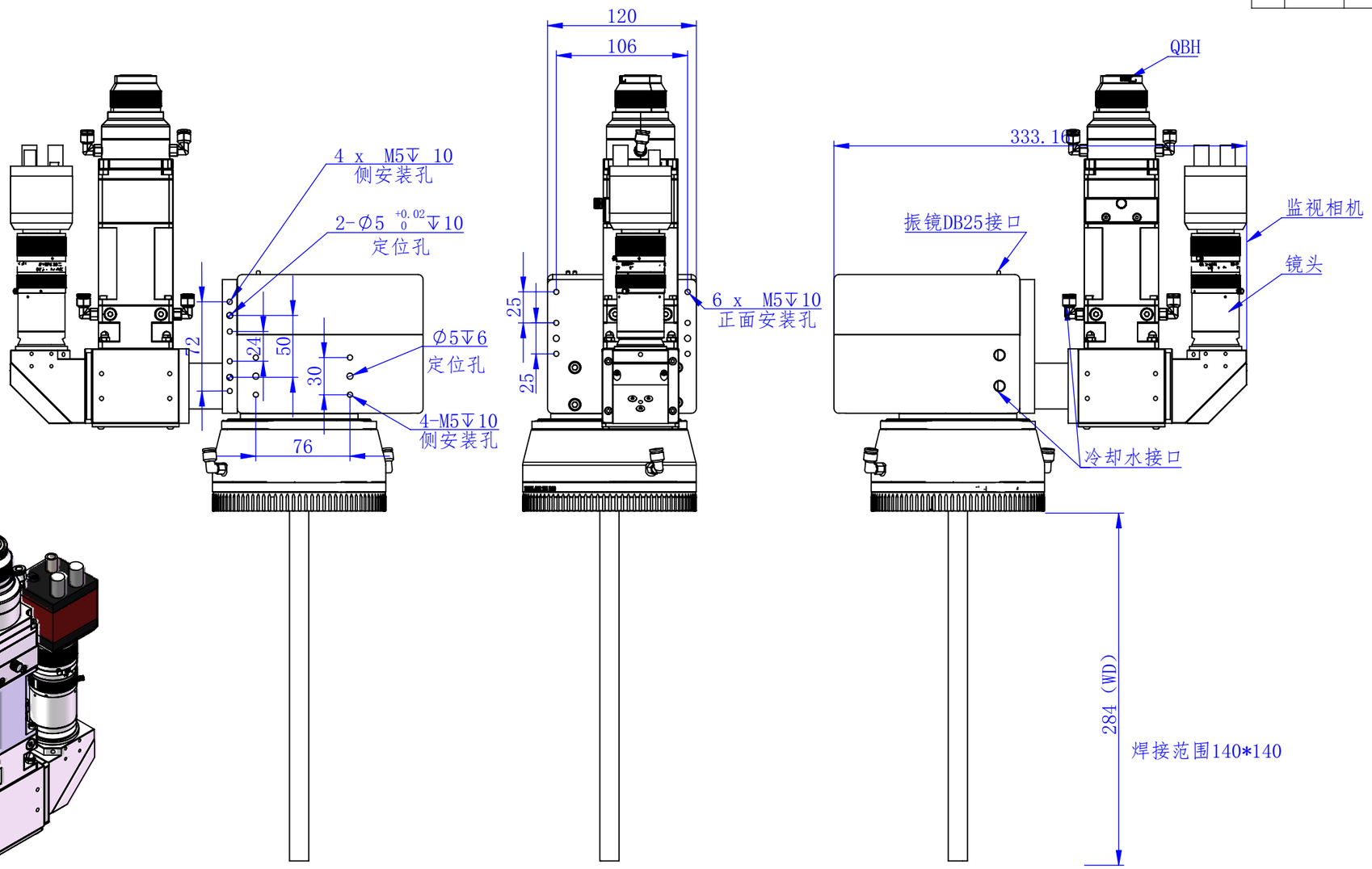

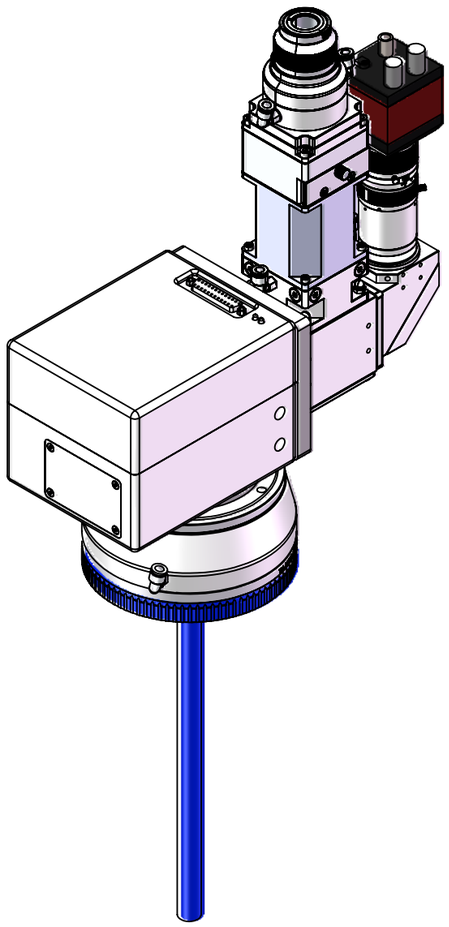

Requirement of Green Part:
1. Comply with ROHS "Green Product Chemical Substances Specification"
2. Follow customer's specification if required.

ANGULAR TOLERANCE:(+/-)				
DIMENSIONS	TOLERANCE(+/-)			
0~6	0.05	0.1	0.2	0.3
6~30	0.1	0.2	0.3	0.4
30~80	0.15	0.3	0.4	0.5
80~180	0.2	0.4	0.5	0.7
180~315	0.3	0.5	0.7	0.9

MATERIAL 材质		APPD. 审核	TITLE 名称MPSCANWD-D20F150F75-254A
FINISH 处理		图号	DWG NO. 编号 / REV. 更改
QTY. 数量	SCALE 比例1:4	DR. 制图 2022-04-06	USED 用途 / SHEET 张 1/1 / UNIT 单位 mm

PENGDING INTELLIGENT

SIZE 图纸 PC